## STATO DI FATTO

ORTOFOTO
*Scala 1:500*

STRALCIO PLANIMETRICO - STATO DI FATTO
*Scala 1:200*

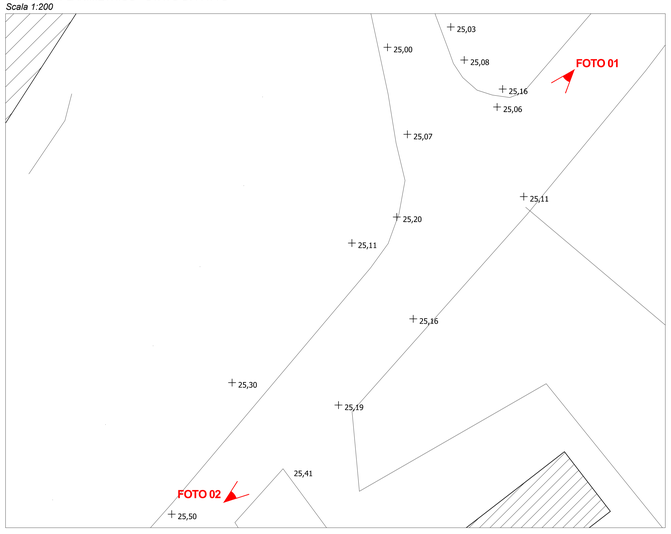


FOTO 01

FOTO 02

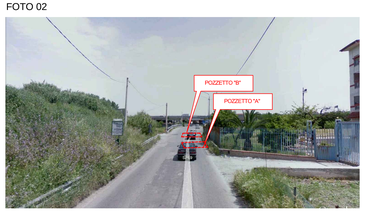


## PROGETTO

STRALCIO PLANIMETRICO - PROGETTO
*Scala 1:200*

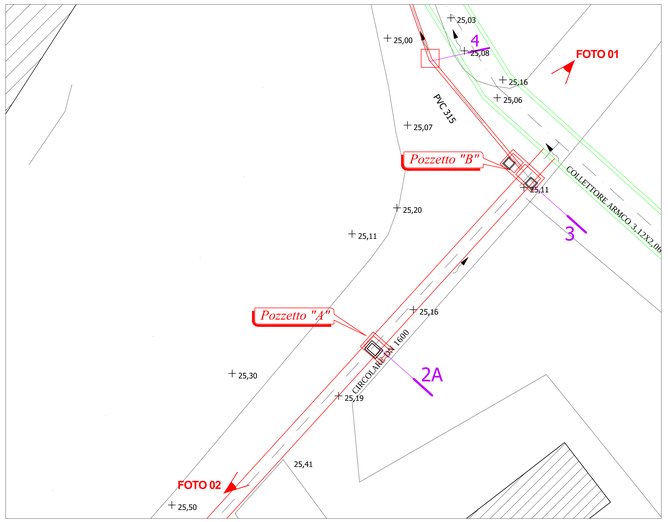


MANUFATTO DI DERIVAZIONE
*Scala 1: 50*

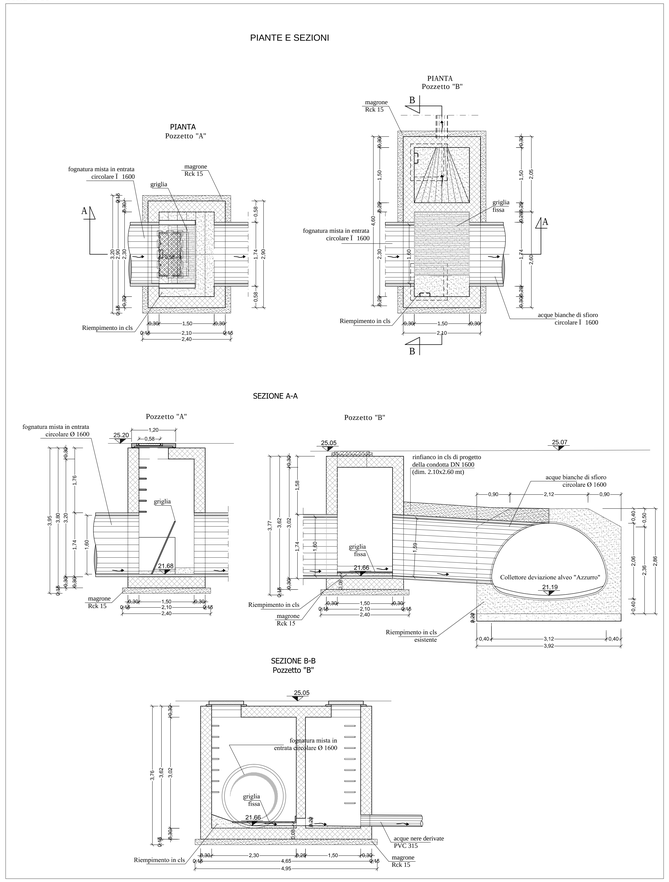


## CARPENTERIA E ARMATURE

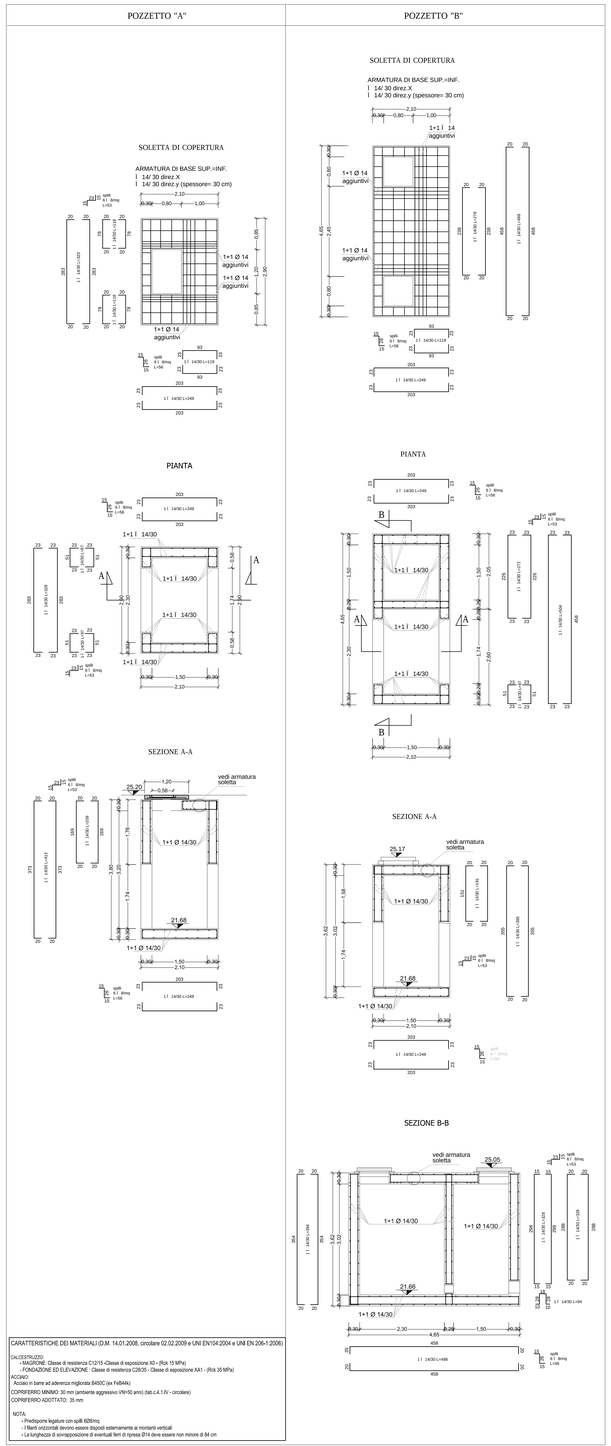


CARATTERISTICHE DEI MATERIALI (D.M. 14.01.2008, circolare 02.02.2009 e UNI EN104:2004 e UNI EN 206-1:2006)

CALCESTRUZZO:
- MAGRONE: Classe di resistenza C12/15 -Classe di esposizione X0 - (Rck 15 MPa)
- FONDAZIONE ED ELEVAZIONE : Classe di resistenza C28/35 - Classe di esposizione XA1 - (Rck 35 MPa)

ACCIAIO:
Acciaio in barre ad aderenza migliorata B450C (ex FeB44k)

COPRIFERRO MINIMO: 30 mm (ambiente aggressivo VN+50 anni) (tab.c.4.1.IV - circolare)

COPRIFERRO ADOTTATO: 35 mm

NOTA:
- Predisporre legature con spiB 8Ø8/mq
- I filanti orizzontali devono essere disposti esternamente ai montanti verticali
- La lunghezza di sovrapposizione di eventuali ferri di ripresa Ø14 deve essere non minore di 84 cm

Ambito Territoriale Ottimale n.3
*Ente d'Ambito Sarnese Vesuviano*

GORI
GESTIONE ETTANGLI NAPOLI EPOLI

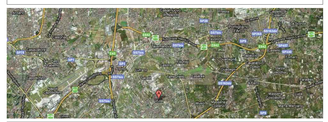

| Progetto n.l 3.2.12 | Cod. Int. RI.GR.147 |
|---|---|

**Area gestionale costiera**
**Comuni di Volla e Casalnuovo di Napoli**
**Completamento delle opere relative al collettore fognario di via De Carolis e interventi di risanamento igienico-sanitario nella piana del fiume Volla**

*Progetto Esecutivo*

Elaborato: EG 08

Titolo: Manufatto di derivazione
Carpenteria ed armatura

Scala: -/-

ags AcquaGori Servizi Gruppo Acea

Collaboratori: arch. Carmela Cozzolì

| Rev. | Data | Redatto | Verificato | Approvato |
|---|---|---|---|---|
| | | | | |
| | | | | |
| | | | | |

INGEGNERIA - PROGETTAZIONE
ing. Domenico Cesare

INGEGNERIA
Il Responsabile
arch. Vincenzo Sansone

INGEGNERIA E SISTEMI DI GESTIONE
Il Responsabile
ing. Andrea Palomba

COD. INTERNO

RIF. INT. ELABORATO

IL R.U.P.